Łf-1
Lc=31,90m

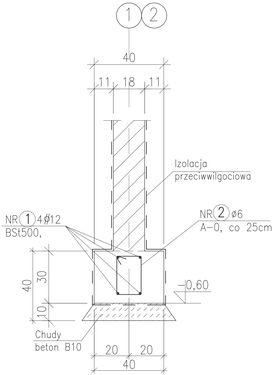

3509
NR 1 4ø12, BSt500, Lc=3509cm

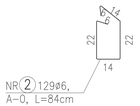

NR 2 129ø6, A-0, L=84cm

Łf-1.1
Lc=7,80m

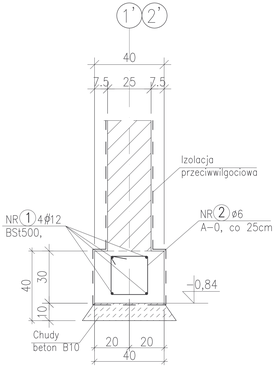

768
NR 1 4ø12, BSt500, Lc=768cm

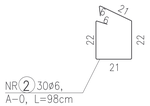

NR 2 30ø6, A-0, L=98cm

Łf-2
Lc=11,60m

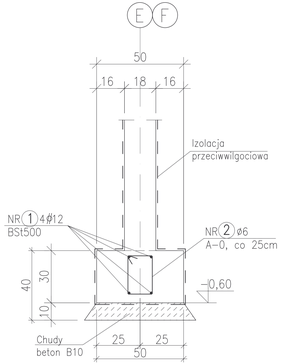

1148
NR 1 4ø12, BSt500, Lc=1148cm

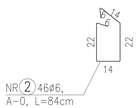

NR 2 46ø6, A-0, L=84cm

Łf-2.1
Lc=6,07m

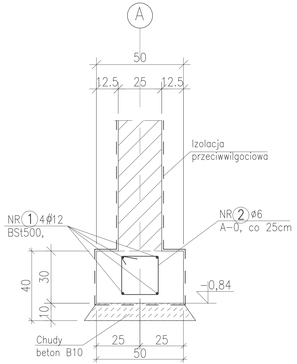

601
NR 1 4ø12, BSt500, Lc=601cm

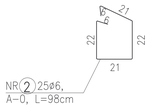

NR 2 25ø6, A-0, L=98cm

Łf-3
Lc=6,80m

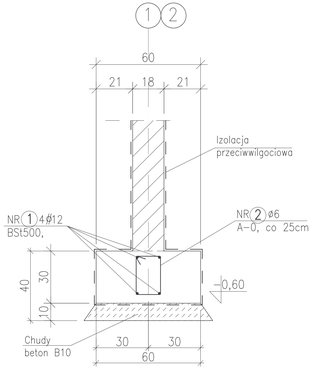

668
NR 1 4ø12, BSt500, Lc=668cm

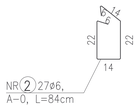

NR 2 27ø6, A-0, L=84cm

Łf-4
Lc=18,07m

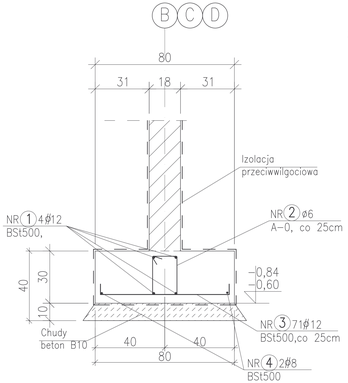

1789
NR 1 4ø12, BSt500, Lc=1789cm

1789
NR 4 2ø8, BSt500, Lc=1789cm

NR 2 72ø6, A-0, L=84cm

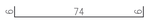

NR 3 72ø12, BSt500, L=86cm

1.Beton B20W6
2.Stal BSt500, A-0
3.Otulina: dolna 5cm pozostałe 3cm
4.Prace należy prowadzić wg Opisu Technicznego z zachowaniem przepisów o Bezpieczeństwie i Ochronie Zdrowia, zgodnie ze Sztuką Budowlaną
5.Zestawienie stali zbrojeniowej nr 1

±0,00=1,77m n.p.m.

UWAGA1:
Wypuścić wąsy pod słupy żelbetowe.
Wąsy wg. rys. 4.2
UWAGA2:
Ławy fundamentowe posadowić na poduszce z geotkaniny polipropylenowej o Rr=80kN/m.
Piasek w poduszce ma być zagęszczony do Is=0,98

redan
BIURO PROJEKTOWO-INŻYNIERSKIE sp.z o.o.
UL. JAGIELLOŃSKA 69, 70-382 SZCZECIN
TEL./FAX (091) 462 40 91

NAZWA INWESTYCJI
Remont i przebudowa nabrzeża Bulwar Gdyński- projekt zamienny do decyzji o pozwolenie na budowę nr 43/2007

ADRES INWESTYCJI
Bulwar Gdyński(działki: dr 18 obr. 1086; dr 2, Bp 5/10, Wp 1/3, dr 1/2, obr. 1085; dr 6/4, Ba 5/1, dr 3/1 obr. 1083) w Szczecinie

INWESTOR
Zakład Usług Komunalnych
ul. Ku Słońcu 125A
71-080 Szczecin

TYTUŁ RYSUNKU:
BOSMANAT- DETALE FUNDAMENTÓW
Łf-1; Łf-1.1; Łf-2; Łf-3; Łf-4

PROJEKTOWAŁ:
mgr inżAndrzej Bayer
upr.proj.nr 661/01
specjalność konstrukcyjno-budowlana

SPRAWDZIŁ:
mgr inż. Sławomir Szyszko
upr. proj. nr ZAP/0073/POOK/04
specjalność konstrukcyjno-budowlana

OPRACOWAŁA:
Marta Junak
Olga Skrzypczuk

BRANŻA:	KONSTRUKCYJNA	
FAZA:	PROJEKT WYKONAWCZY	
SKALA: 1:20	DATA: PAŹDZIERNIK 2009	NR.RYS. 1.1

PRAWA AUTORSKIE ZASTRZEŻONE.
PROJEKT TEN JEST CHRONIONY PRAWEM ZGODNIE Z USTAWĄ O PRAWIE AUTORSKIM. KOPIOWANIE, POWIELANIE, ODSTĘPOWANIE I DOKONYWANIE ZMIAN BEZ ZGODY AUTORA JEST ZABRONIONE I PODLEGA KARZE.